futuretopper.in

Series : EFGH/S **SET-2**

प्रश्न-पत्र कोड
Q.P. Code **31/S/2**

रोल नं.
Roll No. | | | | | | | | |

परीक्षार्थी प्रश्न-पत्र कोड को उत्तर-पुस्तिका के मुख-पृष्ठ पर अवश्य लिखें।
Candidates must write the Q.P. Code on the title page of the answer-book.

	नोट		NOTE
(I)	कृपया जाँच कर लें कि इस प्रश्न-पत्र में मुद्रित पृष्ठ **27** हैं।	(I)	Please check that this question paper contains **27** printed pages.
(II)	प्रश्न-पत्र में दाहिने हाथ की ओर दिए गए प्रश्न-पत्र कोड को परीक्षार्थी उत्तर-पुस्तिका के मुख-पृष्ठ पर लिखें।	(II)	Q.P. Code given on the right hand side of the question paper should be written on the title page of the answer-book by the candidate.
(III)	कृपया जाँच कर लें कि इस प्रश्न-पत्र में **39** प्रश्न हैं।	(III)	Please check that this question paper contains **39** questions.
(IV)	**कृपया प्रश्न का उत्तर लिखना शुरू करने से पहले, उत्तर-पुस्तिका में यथा स्थान पर प्रश्न का क्रमांक अवश्य लिखें।**	(IV)	**Please write down the Serial Number of the question in the answer-book at the given place before attempting it.**
(V)	इस प्रश्न-पत्र को पढ़ने के लिए 15 मिनट का समय दिया गया है। प्रश्न-पत्र का वितरण पूर्वाह्न में 10.15 बजे किया जाएगा। 10.15 बजे से 10.30 बजे तक परीक्षार्थी केवल प्रश्न-पत्र को पढ़ेंगे और इस अवधि के दौरान वे उत्तर-पुस्तिका पर कोई उत्तर नहीं लिखेंगे। #	(V)	15 minute time has been allotted to read this question paper. The question paper will be distributed at 10.15 a.m. From 10.15 a.m. to 10.30 a.m., the candidates will read the question paper only and will not write any answer on the answer-book during this period.

विज्ञान
SCIENCE

*निर्धारित समय : **3** घण्टे*
*Time allowed : **3** hours*

*अधिकतम अंक : **80***
*Maximum Marks : **80***

Official CBSE question paper from cbse.gov.in | futuretopper.in
futuretopper.in is not linked to or endorsed by CBSE

futuretopper.in

सामान्य निर्देश :

निम्नलिखित निर्देशों को बहुत सावधानी से पढ़िए और उनका सख़्ती से पालन कीजिए :

(i) *इस प्रश्न-पत्र में कुल **39** प्रश्न हैं। **सभी** प्रश्न **अनिवार्य** हैं।*

(ii) *यह प्रश्न-पत्र **पाँच** खण्डों में विभाजित किया गया है – **क, ख, ग, घ** एवं **ङ**।*

(iii) ***खण्ड क** – प्रश्न संख्या **1** से **20** तक बहुविकल्पीय प्रकार के प्रश्न हैं। प्रत्येक प्रश्न **1** अंक का है।*

(iv) ***खण्ड ख** – प्रश्न संख्या **21** से **26** तक अति लघु-उत्तरीय प्रकार के प्रश्न हैं। प्रत्येक प्रश्न **2** अंकों का है। इन प्रश्नों के उत्तर **30** से **50** शब्दों में दिए जाने चाहिए।*

(v) ***खण्ड ग** – प्रश्न संख्या **27** से **33** तक लघु-उत्तरीय प्रकार के प्रश्न हैं। प्रत्येक प्रश्न **3** अंकों का है। इन प्रश्नों के उत्तर **50** से **80** शब्दों में दिए जाने चाहिए।*

(vi) ***खण्ड घ** – प्रश्न संख्या **34** से **36** तक दीर्घ-उत्तरीय प्रकार के प्रश्न हैं। प्रत्येक प्रश्न **5** अंकों का है। इन प्रश्नों के उत्तर **80** से **120** शब्दों में दिए जाने चाहिए।*

(vii) ***खण्ड ङ** – प्रश्न संख्या **37** से **39** तक **3** स्रोत-आधारित/प्रकरण-आधारित इकाइयों के मूल्यांकन के **4** अंकों के प्रश्न (उप-प्रश्नों सहित) हैं।*

(viii) *प्रश्न-पत्र में समग्र विकल्प नहीं दिया गया है। यद्यपि, कुछ खण्डों में आंतरिक विकल्प दिए गए हैं। इस प्रकार के प्रश्नों में केवल एक ही विकल्प का उत्तर दीजिए।*

खण्ड क

*प्रश्न संख्या **1** से **20** तक के प्रत्येक प्रश्न में दिए गए चार विकल्पों में से सबसे उचित विकल्प चुनिए और लिखिए। ग़लत उत्तर के लिए कोई ऋणात्मक अंकन नहीं है।* $20 \times 1 = 20$

1. पौधों पर एब्सिसिक अम्ल की प्रयुक्ति किसमें सहायक होती है ?

(A) फलों का विकास (वृद्धि)

(B) पत्तियों का मुरझाना

(C) तने की लम्बाई में वृद्धि

(D) पुष्पों का बनना

Official CBSE question paper from cbse.gov.in | futuretopper.in
futuretopper.in is not linked to or endorsed by CBSE

futuretopper.in

General Instructions :

Read the following instructions very carefully and strictly follow them :

(i) *This question paper comprises **39** questions. **All** questions are **compulsory**.*

(ii) *This question paper is divided into **five** sections – **A**, **B**, **C**, **D** and **E**.*

(iii) ***Section A** – Questions No. **1** to **20** are Multiple Choice Questions. Each question carries **1** mark.*

(iv) ***Section B** – Questions No. **21** to **26** are Very Short Answer type questions. Each question carries **2** marks. Answer to these questions should be in the range of **30** to **50** words.*

(v) ***Section C** – Questions No. **27** to **33** are Short Answer type questions. Each question carries **3** marks. Answer to these questions should in the range of **50** to **80** words.*

(vi) ***Section D** – Questions No. **34** to **36** are Long Answer type questions. Each question carries **5** marks. Answer to these questions should be in the range of **80** to **120** words.*

(vii) ***Section E** – Questions No. **37** to **39** are of **3** Source-based/Case-based units of assessment carrying **4** marks each with sub-parts.*

(viii) *There is no overall choice. However, an internal choice has been provided in some sections. Only one of the alternatives has to be attempted in such questions.*

SECTION A

*Select and write the most appropriate option out of the four options given for each of the questions no. **1** to **20**. There is no negative marking for incorrect response.* *20×1=20*

1. Application of Abscisic acid on plants promotes :

(A) Development of fruits

(B) Wilting of leaves

(C) Elongation of stem

(D) Formation of flowers

Official CBSE question paper from cbse.gov.in | futuretopper.in
futuretopper.in is not linked to or endorsed by CBSE

futuretopper.in

2. पश्चमस्तिष्क का मेडुला के ठीक ऊपर स्थित भाग है :

(A) अनुमस्तिष्क

(B) पॉन्स

(C) प्रमस्तिष्क

(D) मेरुरज्जु

3. नीचे दिए गए प्रकरणों पर विचार कीजिए :

(i) $CaSO_4 + Mg$

(ii) $CuSO_4 + Ca$

(iii) $ZnSO_4 + Fe$

(iv) $FeSO_4 + Zn$

वह प्रकरण जिनमें नया उत्पाद बनेगा, हैं :

(A) (i) और (ii)

(B) (ii) और (iv)

(C) (iii) और (iv)

(D) (ii) और (iii)

4. बेंज़ीन (C_6H_6) के एक अणु में उपस्थित एकल और दोहरे आबन्धों की संख्या क्रमशः है :

(A) 3 और 3

(B) 3 और 6

(C) 6 और 9

(D) 3 और 9

5. सर्वाधिक आघातवर्ध्य धातुएँ हैं :

(A) आयरन और गोल्ड

(B) कॉपर और सिल्वर

(C) सिल्वर और गोल्ड

(D) गोल्ड और कॉपर

6. आमाशय में प्रोटीनों का विखण्डन करने वाला एन्ज़ाइम है :

(A) ट्रिप्सिन

(B) लाइपेस

(C) लार एमिलेज़

(D) पेप्सिन

Official CBSE question paper from cbse.gov.in | futuretopper.in
futuretopper.in is not linked to or endorsed by CBSE

futuretopper.in

2. The part of the hindbrain present immediately above the medulla is :

(A) Cerebellum
(B) Pons
(C) Cerebrum
(D) Spinal cord

3. Consider the following cases :

(i) $CaSO_4 + Mg$

(ii) $CuSO_4 + Ca$

(iii) $ZnSO_4 + Fe$

(iv) $FeSO_4 + Zn$

The cases in which new products will form, are :

(A) (i) and (ii) (B) (ii) and (iv)

(C) (iii) and (iv) (D) (ii) and (iii)

4. The number of single and double bonds present in a molecule of benzene (C_6H_6) respectively, are :

(A) 3 and 3 (B) 3 and 6

(C) 6 and 9 (D) 3 and 9

5. The most malleable metals are :

(A) Iron and gold
(B) Copper and silver
(C) Silver and gold
(D) Gold and copper

6. Breakdown of proteins in the stomach takes place by the enzyme :

(A) Trypsin (B) Lipase

(C) Salivary Amylase (D) Pepsin

Official CBSE question paper from cbse.gov.in | futuretopper.in
futuretopper.in is not linked to or endorsed by CBSE

futuretopper.in

7. निम्नलिखित में से ऊष्माक्षेपी प्रक्रियाएँ चुनिए :

(i) अम्ल का तनुकरण

(ii) प्राकृतिक गैस का दहन

(iii) जल का वाष्पन

(iv) जल का विद्युत-अपघटन

(A) (i) और (ii)

(B) (ii) और (iii)

(C) (iii) और (iv)

(D) (i) और (iv)

8. निम्नलिखित में से वह प्रक्रम चुनिए जिसमें संयोजन अभिक्रिया होती है :

(A) श्वेत-श्याम फोटोग्राफी

(B) कार्बन (कोयले) का दहन

(C) मेथेन का दहन

(D) कॉपर का परिष्करण

9. आनुवंशिकता की इकाई है :

(A) गुणसूत्र (B) क्रोमेटिन

(C) जीन (D) डीएनए

10. पादपों की जनन कोशिका में अर्धसूत्री विभाजन का अंतिम उत्पाद है :

(A) युग्मनज

(B) परागकण

(C) शुक्राणु

(D) अण्ड

11. हमारे क्रियाकलापों के फलस्वरूप हमारे पर्यावरण पर होने वाले प्रभाव के विषय में नीचे दिया गया कौन-सा एक कथन सही ***नहीं*** है ?

(A) हमारी जीवनशैली में सुधार के फलस्वरूप अपशिष्टों की मात्रा में वृद्धि हुई है।

(B) वस्तुओं की पैकेजिंग के फलस्वरूप अजैव-निम्नीकरणीय अपशिष्टों में कमी हुई है।

(C) प्रयोज्य (निवर्तनीय) प्यालों/कुल्हड़ों के उपयोग के फलस्वरूप उर्वर-उपरिमृदा का क्षय हुआ है।

(D) अजैव-निम्नीकरणीय हानिकर अपशिष्ट लम्बे समय तक पर्यावरण में बने रहते हैं।

Official CBSE question paper from cbse.gov.in | futuretopper.in
futuretopper.in is not linked to or endorsed by CBSE

futuretopper.in

7. Select exothermic processes from the following :

(i) Dilution of acid

(ii) Burning of natural gas

(iii) Evaporation of water

(iv) Electrolysis of water

(A) (i) and (ii)

(B) (ii) and (iii)

(C) (iii) and (iv)

(D) (i) and (iv)

8. From the following, select a process in which combination reaction occurs :

(A) Black and white photography

(B) Burning of carbon (coal)

(C) Burning of methane

(D) Refining of copper

9. The unit of heredity is :

(A) Chromosome (B) Chromatin

(C) Gene (D) DNA

10. The end product of meiosis in a reproductive cell in plants is :

(A) Zygote

(B) Pollen grains

(C) Sperms

(D) Egg

11. Which one of the following statements is ***incorrect*** about the effect on our environment as a result of our activities ?

(A) Improvement in our lifestyle has resulted in greater amounts of waste.

(B) Packaging of materials has resulted in lesser amount of non-biodegradable waste.

(C) Use of disposable cups/kulhads results in loss of fertile topsoil.

(D) Harmful wastes that are non-biodegradable persist in the environment for a long time.

Official CBSE question paper from cbse.gov.in | futuretopper.in
futuretopper.in is not linked to or endorsed by CBSE

futuretopper.in

12. किसी घास के मैदान में प्रचालित किसी आहार श्रृंखला में चौथे पोषी स्तर को ग्रहण करने वाला/वाले जीव है/हैं :

(A) हरे पौधे

(B) मेंढक

(C) टिड्डे

(D) सर्प

13. किसी धारावाही लम्बी सीधी परिनालिका के भीतर उत्पन्न चुम्बकीय क्षेत्र की प्रबलता :

(A) उसके केन्द्र पर अधिकतम होती है।

(B) उसके केन्द्र पर निम्नतम होती है।

(C) उसके सिरों पर अधिकतम तथा केन्द्र पर निम्नतम होती है।

(D) उसकी समस्त लम्बाई के अनुदिश एकसमान होती है।

14. निम्नलिखित में से कौन-सा कारक किसी चालक की विद्युत प्रतिरोधकता को प्रभावित करता है ?

(A) ताप

(B) लम्बाई

(C) आकृति

(D) मोटाई

15. वह प्रकाशिक युक्ति कौन-सी है जो सदैव ही $m = +1$ के प्रतिबिम्ब बनाती है ?

(A) समतल दर्पण

(B) उत्तल दर्पण

(C) अवतल दर्पण

(D) उत्तल लेंस

16. काँच के सापेक्ष डायमण्ड का अपवर्तनांक 1·6 है। यदि काँच का निरपेक्ष अपवर्तनांक 1·5 है, तो डायमण्ड का निरपेक्ष अपवर्तनांक है :

(A) 1·09 (B) 1.96

(C) 2·4 (D) 2·5

Official CBSE question paper from cbse.gov.in | futuretopper.in
futuretopper.in is not linked to or endorsed by CBSE

futuretopper.in

12. The organism occupying the fourth trophic level in a food chain operating in grassland is :

(A) Green plants

(B) Frog

(C) Grasshopper

(D) Snake

13. The strength of the magnetic field inside a current carrying long straight solenoid is :

(A) maximum at its centre.

(B) minimum at its centre.

(C) maximum at the ends and minimum at its centre.

(D) uniform throughout its length.

14. Which one of the following factors affects the electrical resistivity of a conductor ?

(A) Temperature

(B) Length

(C) Shape

(D) Thickness

15. An optical device which always produces images of m = + 1 is :

(A) Plane mirror

(B) Convex mirror

(C) Concave mirror

(D) Convex lens

16. Refractive index of diamond with respect to glass is 1·6. If the absolute refractive index of glass is 1·5, the absolute refractive index of diamond is :

(A) 1·09 (B) 1.96

(C) 2·4 (D) 2·5

Official CBSE question paper from cbse.gov.in | futuretopper.in
futuretopper.in is not linked to or endorsed by CBSE

futuretopper.in

प्रश्न संख्या 17 से 20 के लिए, दो कथन दिए गए हैं – जिनमें एक को अभिकथन (A) तथा दूसरे को कारण (R) द्वारा अंकित किया गया है। इन प्रश्नों के सही उत्तर नीचे दिए गए कोडों (A), (B), (C) और (D) में से चुनकर दीजिए।

(A) अभिकथन (A) और कारण (R) दोनों सही हैं और कारण (R), अभिकथन (A) की सही व्याख्या करता है।

(B) अभिकथन (A) और कारण (R) दोनों सही हैं, परन्तु कारण (R), अभिकथन (A) की सही व्याख्या ***नहीं*** करता है।

(C) अभिकथन (A) सही है, परन्तु कारण (R) ग़लत है।

(D) अभिकथन (A) ग़लत है, परन्तु कारण (R) सही है।

17. *अभिकथन (A) :* प्रकाश के प्रकीर्णन के कारण स्वच्छ आकाश प्रमुख रूप से नीला प्रतीत होता है।

कारण (R) : नीले वर्ण के प्रकाश की तरंगदैर्घ्य लाल वर्ण के प्रकाश की तरंगदैर्घ्य की अपेक्षा लगभग 1·8 गुनी होती है।

18. *अभिकथन (A) :* हम अपने घरों में विद्युत शक्ति की आपूर्ति मुख्य तारों (मेन्स) से प्राप्त करते हैं। इस आपूर्ति के तारों में से एक तार को, जिस पर प्राय: लाल विद्युतरोधी आवरण होता है, *विद्युन्मय तार* कहते हैं तथा अन्य तार को जिस पर हरा विद्युतरोधी आवरण होता है *उदासीन तार* कहते हैं।

कारण (R) : हमारे देश में विद्युन्मय तार और उदासीन तार के बीच 220 वोल्ट विभवान्तर होता है।

19. *अभिकथन (A) :* वनस्पति द्रव्य का विघटित होकर कम्पोस्ट बनना एक ऊष्माक्षेपी अभिक्रिया है।

कारण (R) : वियोजन (अपघटन) अभिक्रियाओं में अभिकारकों को अपघटित करने के लिए ऊर्जा की आवश्यकता होती है।

20. *अभिकथन (A) :* वाष्पोत्सर्जन कर्षण पादपों में जल तथा उसमें विलेय खनिज लवणों के अवशोषण और उपरिमुखी गति में सहायक होता है।

कारण (R) : जल के वहन में मूल दाब रात्रि के समय विशेष प्रभावी होता है।

Official CBSE question paper from cbse.gov.in | futuretopper.in
futuretopper.in is not linked to or endorsed by CBSE

futuretopper.in

For Questions number 17 to 20, two statements are given — one labelled as Assertion (A) and the other labelled as Reason (R). Select the correct answer to these questions from the codes (A), (B), (C) and (D) as given below.

(A) Both Assertion (A) and Reason (R) are true and Reason (R) is the correct explanation of Assertion (A).

(B) Both Assertion (A) and Reason (R) are true, but Reason (R) is ***not*** the correct explanation of Assertion (A).

(C) Assertion (A) is true, but Reason (R) is false.

(D) Assertion (A) is false, but Reason (R) is true.

17. *Assertion (A) :* Due to scattering of sunlight, the clear sky predominantly appears blue.

Reason (R) : The wavelength of blue light is nearly 1·8 times the wavelength of red light.

18. *Assertion (A) :* In our homes we receive supply of electric power through a main supply. One of the wires in this supply, usually with red insulation, is called *live wire* and another wire with green insulation is called *neutral wire*.

Reason (R) : In our country, the potential difference between the live wire and the neutral wire is 220 volts.

19. *Assertion (A) :* Decomposition of vegetable matter into compost is an exothermic reaction.

Reason (R) : Decomposition reactions need energy to break down the reactants.

20. *Assertion (A) :* Transpirational pull helps in the absorption and upward movement of water and dissolved minerals in plants.

Reason (R) : The effect of root pressure in transport of water is more significant at night.

Official CBSE question paper from cbse.gov.in | futuretopper.in
futuretopper.in is not linked to or endorsed by CBSE

futuretopper.in

खण्ड ख

*प्रश्न संख्या **21** से **26** अति लघु-उत्तरीय प्रकार के प्रश्न हैं।*

21. (क) (i) मिश्रातु किसे कहते हैं ?

(ii) सोल्डर के घटक लिखिए और इसके उस गुण का उल्लेख कीजिए जो इसे विद्युत तारों की परस्पर वेल्डिंग के लिए उपयुक्त बनाता है। *2*

अथवा

(ख) सिल्वर के विद्युत-अपघटनी परिष्करण में : *2*

(i) इलेक्ट्रोड – कैथोड और ऐनोड किस पदार्थ से बनाए जाते हैं ?

(ii) ऐनोड पंक किसे कहते हैं ? इसे यह नाम क्यों दिया गया है ?

22. नीचे दिए गए कथनों को संतुलित रासायनिक समीकरणों के रूप में परिवर्तित कीजिए : *2*

(क) ऐलुमिनियम कॉपर क्लोराइड से अभिक्रिया करके ऐलुमिनियम क्लोराइड और कॉपर बनाता है।

(ख) जिंक सोडियम हाइड्रॉक्साइड से अभिक्रिया करके सोडियम जिंकेट और हाइड्रोजन गैस बनाता है।

23. मानवों में पचे हुए भोजन के अवशोषण के लिए क्षुद्रांत्र की अभिकल्पना किस प्रकार की गई है ? *2*

24. किसी काँच के समबाहु त्रिभुजाकार प्रिज्म के किसी एक फलक पर तिर्यकत: आपतन करने वाली किसी प्रकाश किरण का पथ दर्शाने के लिए किरण आरेख खींचिए तथा इस आरेख पर आपतन कोण ($\angle$ i) तथा विचलन कोण ($\angle$ D) अंकित कीजिए। *2*

25. कोई बिम्ब 15 cm फोकस दूरी के किसी अवतल दर्पण के सामने 25 cm दूरी पर स्थित है। दर्पण सूत्र तथा नई कार्तीय चिह्न परिपाटी का उपयोग करके बनने वाले प्रतिबिम्ब की स्थिति ज्ञात कीजिए। *2*

26. (क) व्याख्या कीजिए कि प्रतान किस प्रकार मटर के पौधे को दूसरे पादप या बाड़ पर चढ़ने में मदद करते हैं। *2*

अथवा

(ख) अधिकांश बहुकोशिकीय जन्तुओं में कोशिकाओं के बीच संचार के माध्यम के रूप में विद्युत आवेगों के उपयोग की दो प्रमुख सीमाओं की सूची बनाइए। *2*

Official CBSE question paper from cbse.gov.in | futuretopper.in
futuretopper.in is not linked to or endorsed by CBSE

futuretopper.in

SECTION B

Questions no. ***21*** *to* ***26*** *are Very Short Answer Type questions.*

21. (a) (i) What is an alloy ?

(ii) Write the composition of solder and the property which makes it suitable for welding electric wires. *2*

OR

(b) During electrolytic refining of silver : *2*

(i) What are the electrodes – cathode and anode made up of ?

(ii) What is anode mud ? Why is it called so ?

22. Translate the following statements into balanced chemical equations : *2*

(a) Aluminium reacts with copper chloride to form aluminium chloride and copper.

(b) Zinc reacts with sodium hydroxide to give sodium zincate and hydrogen gas.

23. How is the small intestine in humans designed to absorb the digested food ? *2*

24. Draw a ray diagram to show the path of a ray of light which falls obliquely on one of the faces of an equilateral triangular prism made of glass and mark on it the angle of incidence ($\angle$ i) and the angle of deviation ($\angle$ D). *2*

25. An object is placed 25 cm in front of a concave mirror of focal length 15 cm. Use mirror formula and new cartesian sign convention to determine the position of the image formed. *2*

26. (a) Explain how tendrils help a pea plant climb up other plants or fences. *2*

OR

(b) List two major limitations of the use of electrical impulses as a means of communication between the cells in most multicellular animals. *2*

Official CBSE question paper from cbse.gov.in | futuretopper.in
futuretopper.in is not linked to or endorsed by CBSE

futuretopper.in

खण्ड ग

*प्रश्न संख्या **27** से **33** लघु-उत्तरीय प्रकार के प्रश्न हैं।*

27. (क) जैव आवर्धन की परिभाषा लिखिए।

(ख) नीचे दी गई जलीय आहार श्रृंखला के किस पोषी स्तर पर जैव आवर्धन का प्रभाव अधिकतम होगा और क्यों ? *1+2*

पादपप्लवक → प्राणिप्लवक → मछलियाँ → मानव

28. आपके पास दो विलयन 'X' और 'Y' हैं। सर्वात्रिक सूचक के साथ 'X' लाल तथा 'Y' नीला रंग देता है।

(a) इनमें से किस विलयन में अन्य विलयन की तुलना में हाइड्रोजन आयन की सांद्रता अधिक है ? अपने उत्तर की कारण सहित पुष्टि कीजिए।

(b) यदि 'X' और 'Y' को परस्पर उचित मात्रा में मिलाया जाए और 'X' और 'Y' का परिणामी मिश्रण सार्वत्रिक सूचक के साथ हरा हो जाता है, तो परिणामी मिश्रण की प्रकृति क्या होगी ? अपने उत्तर की पुष्टि कीजिए। $1\frac{1}{2}+1\frac{1}{2}$

29. दिए गए आरेख में मानव मस्तिष्क के भागों 'X' और 'Y' के नाम लिखिए और प्रत्येक के एक-एक कार्य का उल्लेख कीजिए। *3*

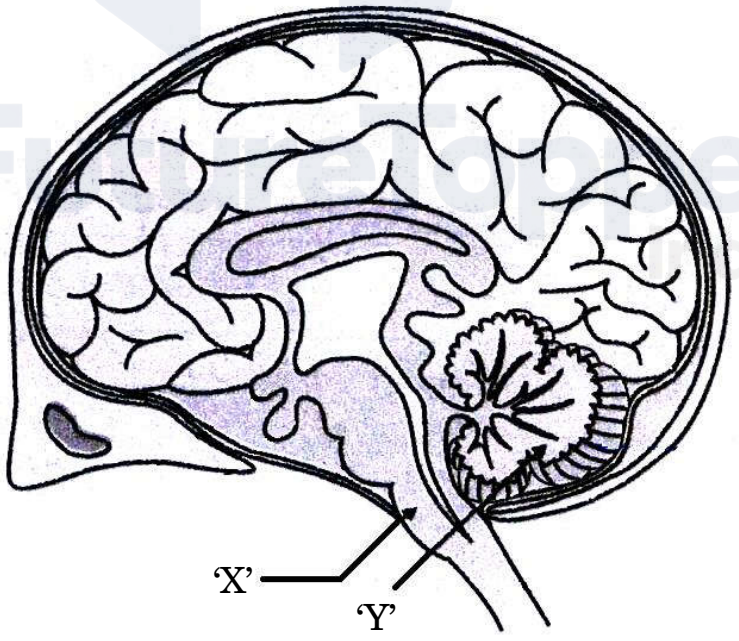

Official CBSE question paper from cbse.gov.in | futuretopper.in
futuretopper.in is not linked to or endorsed by CBSE

futuretopper.in

SECTION C

Questions no. ***27*** *to* ***33*** *are Short Answer Type questions.*

27. (a) Define the term biological magnification.

(b) In the given aquatic food chain, which trophic level will have highest effect of biological magnification and why ? *1+2*

Phytoplankton → Zooplankton → Fishes → Human

28. You have two solutions 'X' and 'Y'. 'X' gives red colour and 'Y' gives blue colour with universal indicator.

(a) In which solution is the hydrogen ion concentration more than the other ? Give reason to justify your answer.

(b) If 'X' and 'Y' are mixed in proper amounts and the resultant mixture of 'X' and 'Y', with the universal indicator turns green, what would be the nature of the resultant mixture ? Justify your answer. $1\frac{1}{2}+1\frac{1}{2}$

29. Name the parts 'X' and 'Y' of human brain in the given diagram and give one function of each. *3*

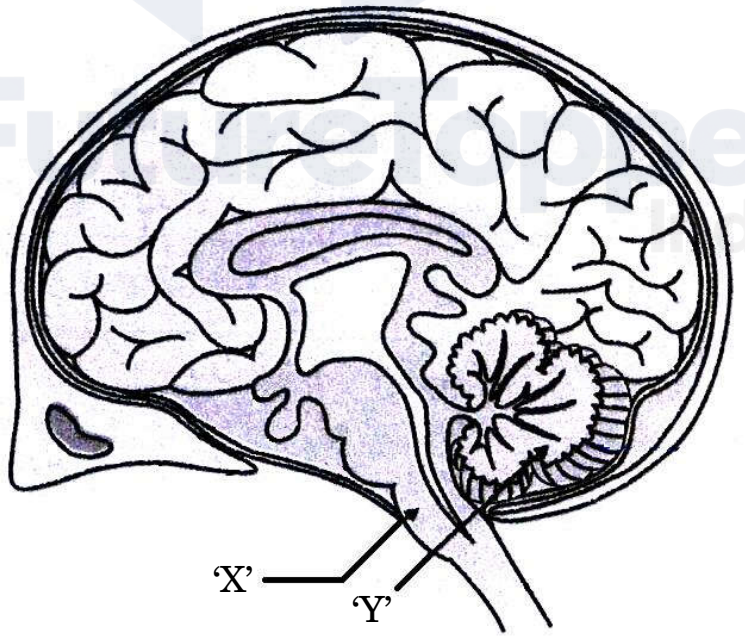

Official CBSE question paper from cbse.gov.in | futuretopper.in
futuretopper.in is not linked to or endorsed by CBSE

futuretopper.in

30. (क) सोडियम के उस यौगिक का नाम और रासायनिक सूत्र लिखिए जिसका उपयोग कभी-कभी भोजन को शीघ्र पकाने के लिए किया जाता है। सोडियम क्लोराइड को एक कच्ची सामग्री के रूप में लेकर इस यौगिक का निर्माण किस प्रकार किया जाता है ? होने वाली अभिक्रिया का रासायनिक समीकरण दीजिए।

(ख) ऊपर (क) में उल्लिखित यौगिक ऐन्टैसिड का एक संघटक भी है। क्यों ? *2+1*

31. (a) दक्षिण-हस्त अंगुष्ठ नियम लिखिए।

(b) किसी क्षैतिज शक्ति संचरण लाइन (पावर लाइन में) में आरेख में दर्शाए अनुसार पूर्व से पश्चिम दिशा में कोई स्थाई (विद्युत) धारा प्रवाहित हो रही है। दक्षिण-हस्त अंगुष्ठ नियम का अनुप्रयोग करके इस लाइन के (i) ठीक नीचे के किसी बिन्दु, और (ii) ठीक ऊपर के किसी बिन्दु पर चुंबकीय क्षेत्र की दिशा निर्धारित कीजिए। *1+2*

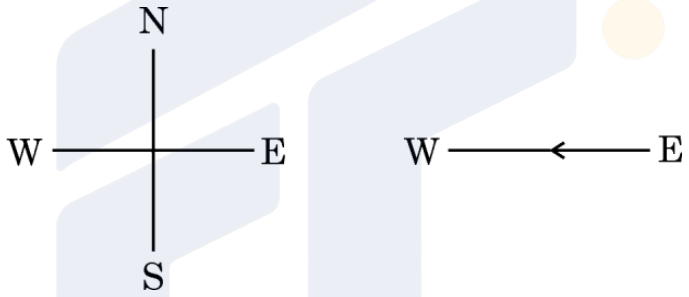

32. 2 Ω, 3 Ω और 6 Ω के तीन प्रतिरोधकों को इस प्रकार व्यवस्थित/संयोजित कीजिए कि संयोजन का कुल/तुल्य प्रतिरोध (a) 1 Ω, और (b) 4 Ω हो। प्रत्येक प्रकरण में अपने उत्तर की पुष्टि कीजिए। *3*

33. (क) पादपों के फ्लोएम में भोजन तथा दूसरे पदार्थों के स्थानान्तरण की प्रक्रिया की व्याख्या कीजिए। *3*

अथवा

(ख) जाइलम और फ्लोएम के बीच निम्नलिखित आधार पर अन्तर कीजिए : *3*

(i) पदार्थों के परिवहन की दिशा

(ii) परिवहन में सम्मिलित मुख्य प्रेरक बल

(iii) वहन किए जाने वाले पदार्थ/पदार्थों की प्रकृति

Official CBSE question paper from cbse.gov.in | futuretopper.in
futuretopper.in is not linked to or endorsed by CBSE

futuretopper.in

30. (a) Write the name and chemical formula of a sodium compound which is sometimes added for faster cooking. How is it produced from sodium chloride as one of the raw materials ? Give chemical equation for the reaction involved.

(b) The compound mentioned in (a) above is also an ingredient of antacids. Why ? *2+1*

31. (a) State the Right-hand thumb rule.

(b) A steady current flows through a horizontal power line from east to west direction as shown in the figure. Apply right-hand thumb rule to determine the direction of magnetic field (i) at a point directly below it, and (ii) at a point directly above it. *1+2*

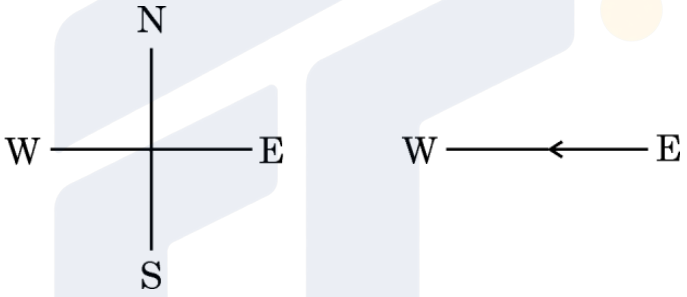

32. Show the arrangement of three resistors of 2 Ω, 3 Ω and 6 Ω which are connected in such a way that the total/equivalent resistance of the combination is (a) 1 Ω, and (b) 4 Ω. Justify your answer in each case. *3*

33. (a) Explain the process of translocation of food and other substances in the phloem of plants. *3*

OR

(b) Differentiate between xylem and phloem on the basis of the following : *3*

(i) Direction of transport of the substances

(ii) Major driving forces involved in the transport

(iii) Nature of the substance(s) transported

Official CBSE question paper from cbse.gov.in | futuretopper.in
futuretopper.in is not linked to or endorsed by CBSE

futuretopper.in

खण्ड घ

*प्रश्न संख्या **34** से **36** दीर्घ-उत्तरीय प्रकार के प्रश्न हैं।*

34. (a) (i) किसी परखनली में भरे सोडियम कार्बोनेट में तनु HCl मिलाने पर बुदबुदाहट का प्रेक्षण किया गया। इस प्रेक्षण की व्याख्या होने वाली अभिक्रिया का रासायनिक समीकरण देते हुए कीजिए। निकलने वाली गैस का परीक्षण किसी स्कूल की प्रयोगशाला में किस प्रकार किया जाता है?

(ii) क्या होता है जब अधिक्य CO_2 को चूने के पानी से प्रवाहित किया जाता है? अपने उत्तर की व्याख्या के लिए रासायनिक समीकरण दीजिए। *3+2*

अथवा

(b) (i) किसी बीकर में कॉपर ऑक्साइड की थोड़ी मात्रा लेकर उसमें धीरे-धीरे तनु HCl मिलाया गया। बनने वाले यौगिक का नाम और विलयन के रंग का उल्लेख कीजिए। होने वाली अभिक्रिया का संतुलित रासायनिक समीकरण लिखिए।

(ii) कोई यौगिक 'X' 373 K पर गर्म किए जाने पर जल के अणु त्याग देता है और 'Y' बन जाता है। पदार्थ 'Y' का उपयोग डॉक्टर टूटी हुई हड्डियों को सही स्थान पर स्थिर रखने के लिए करते हैं।

I. 'X' और 'Y' को पहचानिए।

II. 'Y' से 'X' को किस प्रकार प्राप्त किया जा सकता है? *3+2*

35. (a) (i) इंद्रधनुष आकाश में कब और कहाँ दृष्टिगोचर होता है? इंद्रधनुष बनने में होने वाली प्रकाश की परिघटनाओं की उचित क्रम में सूची बनाइए। इंद्रधनुष के बनने का नामांकित आरेख खींचिए।

Official CBSE question paper from cbse.gov.in | futuretopper.in
futuretopper.in is not linked to or endorsed by CBSE

futuretopper.in

SECTION D

Questions no. ***34*** *to* ***36*** *are Long Answer Type questions.*

34. (a) (i) On adding dilute HCl to a test tube containing sodium carbonate, an effervescence is observed. Explain the observation giving chemical equation for the reaction. How is the gas released tested in a school laboratory ?

(ii) What happens when excess carbon dioxide passes through lime water ? Write chemical equations to explain your answer. *3+2*

OR

(b) (i) A small amount of copper oxide is taken in a beaker and dilute HCl is added to it slowly. Name the compound formed and state the colour of the solution formed. Write the balanced chemical equation for the reaction that occurs.

(ii) A compound 'X' on heating at 373 K, loses water molecules and becomes 'Y'. Substance 'Y' is used by doctors for supporting fractured bones in the right position.

I. Identify 'X' and 'Y'.

II. How can 'X' be obtained from 'Y' ? *3+2*

35. (a) (i) When and where does a rainbow appear in the sky ? List the phenomena of light which occur during the formation of a rainbow in proper sequence. Draw a labelled diagram to show the formation of a rainbow.

Official CBSE question paper from cbse.gov.in | futuretopper.in
futuretopper.in is not linked to or endorsed by CBSE

futuretopper.in

(ii) आकाश में इंद्रधनुष का प्रेक्षण करने के लिए दो शर्तों की सूची बनाइए। चंद्रमा के पृष्ठ से इंद्रधनुष क्यों नहीं देखा जा सकता है ? व्याख्या कीजिए। *3+2*

अथवा

(b) (i) दीर्घ-दृष्टि दोष किसे कहते हैं ? इसके दो संभावित कारणों की सूची बनाइए। इस दोष के संशोधन के लिए उपयोग किए जाने वाले लेंस के प्रकार का नाम लिखिए और इस प्रकरण में इसकी भूमिका का उल्लेख कीजिए।

(ii) जरा दूरदृष्टिता से पीड़ित किसी व्यक्ति को द्विफोकसी लेंसों की आवश्यकता है। यदि उसे + 2·5 D और – 0·25 D क्षमता के दो लेंस चाहिए, तो इन दोनों में से कौन-सा लेंस दूर की वस्तुओं को स्पष्ट देख सकने के लिए है और उसकी फोकस दूरी क्या है ? *3+2*

36. (क) (i) जीवों में किसी एक पीढ़ी से अगली पीढ़ी को लक्षणों की वंशागति के लिए सूचना का संचरण किस रूप में होता है ?

(ii) अमीबा और लेस्मानिया के द्विखण्डनों के बीच विभेदन कीजिए।

(iii) "खण्डन द्वारा जनन, सभी बहुकोशिकीय जीवों में संभव नहीं है।" इस कथन की पुष्टि कीजिए। *1+2+2*

अथवा

(ख) (i) प्लेसेंटा की परिभाषा लिखिए। मानव प्लेसेंटा की संरचना तथा भ्रूण के विकास में प्लेसेंटा की भूमिका का वर्णन कीजिए।

(ii) तीन प्रकार के गर्भनिरोधी तरीकों की सूची बनाकर प्रत्येक का एक-एक उदाहरण लिखिए। *2+3*

Official CBSE question paper from cbse.gov.in | futuretopper.in
futuretopper.in is not linked to or endorsed by CBSE

futuretopper.in

(ii) List two conditions to observe a rainbow in the sky. Why can a rainbow not be seen from the surface of the moon ? Explain. *3+2*

OR

(b) (i) What is hypermetropia ? List its two possible causes. Name the type of lens used to correct this defect and state its role in this case.

(ii) A person suffering from presbyopia needs bifocal lens. If he needs two lenses of power + 2·5 D and – 0·25 D, which one of these two lenses is for the correction of distant vision and what is its focal length ? *3+2*

36. (a) (i) In which form is the information for inheritance of features transmitted from one generation to the next generation ?

(ii) Differentiate between binary fission in Amoeba and Leishmania.

(iii) "Fragmentation cannot be a method of reproduction in all multicellular organisms." Justify this statement. *1+2+2*

OR

(b) (i) Define placenta. State the structure and role of placenta in the development of embryo in human beings.

(ii) List three categories of contraceptives and give one example of each. *2+3*

Official CBSE question paper from cbse.gov.in | futuretopper.in
futuretopper.in is not linked to or endorsed by CBSE

futuretopper.in

खण्ड ङ

निम्नलिखित प्रश्न स्रोत-आधारित/केस-आधारित प्रश्न हैं। केस को सावधानीपूर्वक पढ़िए और दिए गए प्रश्नों के उत्तर दीजिए।

37. किसी घरेलू विद्युत-परिपथ में छह LED बल्ब तथा एक छत-पंखा आरेख में दर्शाए गए परिपथ के अनुसार व्यवस्थित हैं। स्रोत की वोल्टता 220 V है तथा प्रत्येक बल्ब का शक्ति अनुमतांक परिपथ आरेख में अंकित है। परिपथ में दो फ्यूजों F_1 और F_2 का प्रावधान भी किया गया है। इस परिपथ के आधार पर, नीचे दिए गए प्रश्नों के उत्तर दीजिए :

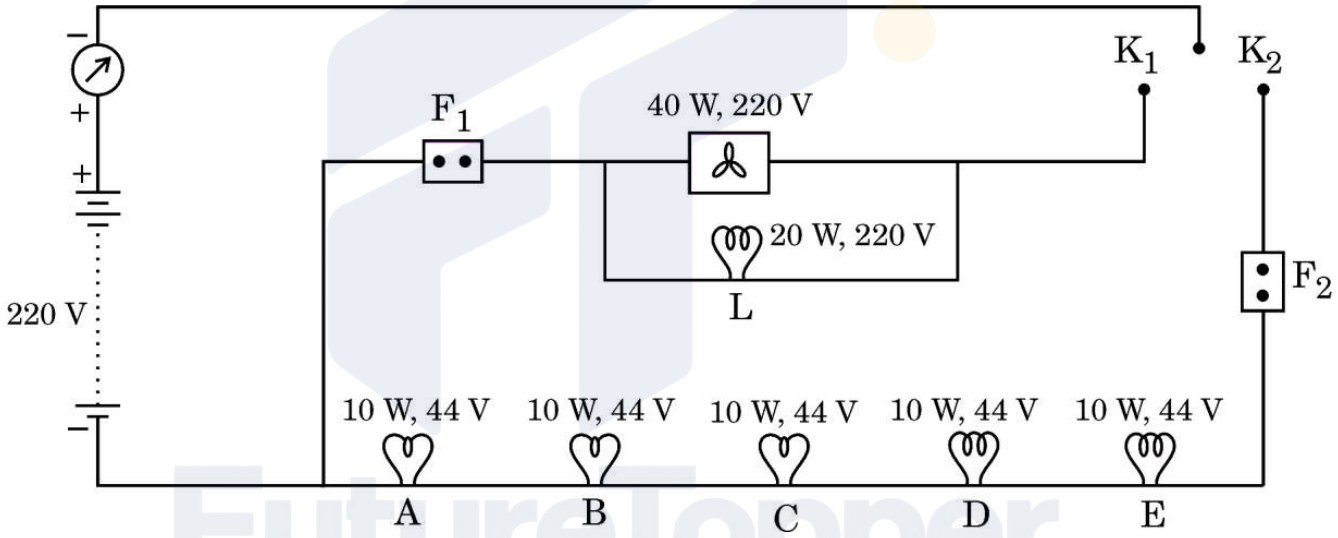

(क) उल्लेख कीजिए क्या होता है जब *1*

(i) केवल कुंजी K_1 बन्द है,

(ii) और कुंजी K_2 भी बन्द है।

(ख) बल्ब L द्वारा ली गई धारा ज्ञात कीजिए। *1*

Official CBSE question paper from cbse.gov.in | futuretopper.in
futuretopper.in is not linked to or endorsed by CBSE

futuretopper.in

SECTION E

The following questions are Source-based / Case-based questions. Read the case carefully and answer the questions that follow.

37. In a domestic circuit, six LED bulbs and a ceiling fan are arranged as per the circuit shown in the figure. The source voltage is 220 volts and the power rating of each device is marked in the circuit diagram. Two fuses F_1 and F_2 are also provided in the circuit. Based on the circuit diagram, answer the following questions :

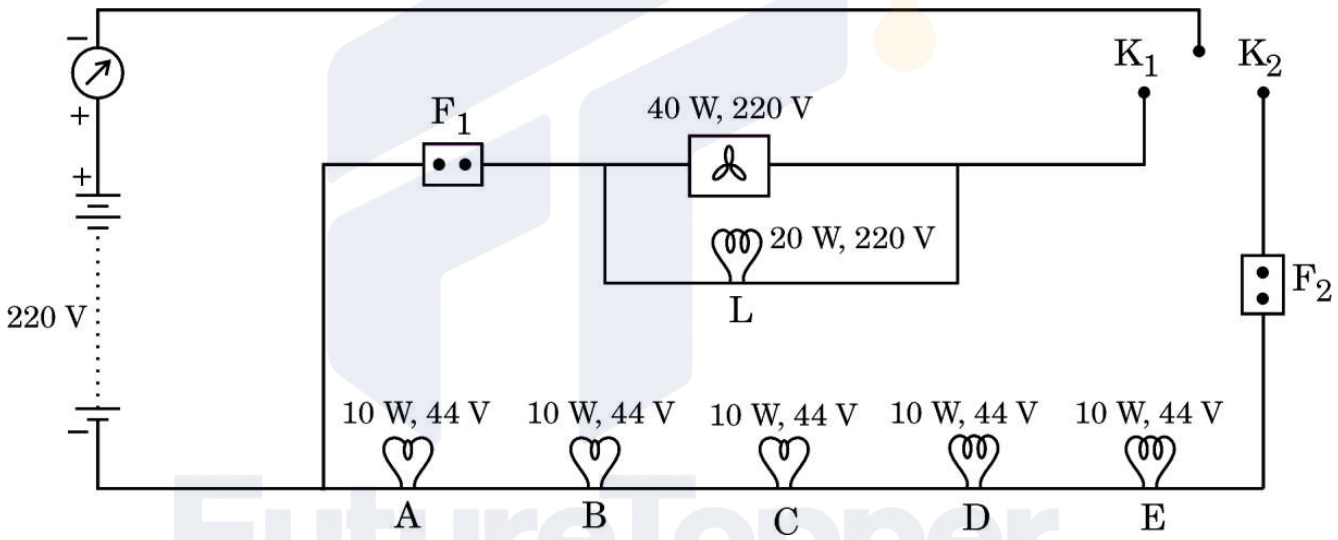

(a) State what happens when *1*

(i) only key K_1 is closed,

(ii) and key K_2 is also closed.

(b) Find the current drawn by the bulb L. *1*

Official CBSE question paper from cbse.gov.in | futuretopper.in
futuretopper.in is not linked to or endorsed by CBSE

futuretopper.in

(ग) (i) बल्ब A का प्रतिरोध ज्ञात कीजिए। ज्ञात कीजिए कि जब केवल कुंजी K_2 बन्द है तब परिपथ द्वारा धारा के प्रवाह में कुल प्रतिरोध कितना है। *2*

अथवा

(ग) (ii) परिपथ में बल्बों की चमक का क्या होगा जब K_1 और K_2 दोनों ही कुंजियाँ बन्द हैं तथा फ्यूज F_1 अचानक पिघल जाता है ? अपने उत्तर की कारण सहित पुष्टि कीजिए। *2*

38. उन सभी कार्बन के यौगिकों को जो केवल कार्बन और हाइड्रोजन से मिलकर बने होते हैं हाइड्रोकार्बन कहते हैं। इनमें से संतृप्त हाइड्रोकार्बनों को 'एल्केन' कहते हैं। ऐसे असंतृप्त हाइड्रोकार्बन जिनमें एक अथवा अधिक दोहरे आबन्ध होते हैं, उन्हें 'ऐल्कीन' कहते हैं तथा एक अथवा अधिक त्रिआबन्ध वाले हाइड्रोकार्बनों को 'ऐल्काइन' कहते हैं।

(क) नीचे दिए गए यौगिक को पहचानिए और इसका नाम लिखिए। *1*

$$CH_3 - C \equiv CH$$

(ख) जलने पर उत्पन्न ज्वाला के आधार पर संतृप्त और असंतृप्त कार्बन यौगिकों के बीच अन्तर किस प्रकार किया जाता है ? *1*

(ग) (i) किस प्रकार के हाइड्रोकार्बन संकलन अभिक्रिया करते हैं ? एक उदाहरण देकर दर्शाइए। *2*

अथवा

(ग) (ii) संरचनात्मक समावयव क्या होते हैं ? ब्यूटेन (C_4H_{10}) के दो संरचनात्मक समावयवों को चित्रित कीजिए। *2*

Official CBSE question paper from cbse.gov.in | futuretopper.in
futuretopper.in is not linked to or endorsed by CBSE

futuretopper.in

(c) (i) Calculate the resistance of the bulb A. Find the total resistance offered by the circuit to the flow of current when only key K_2 is closed. *2*

OR

(c) (ii) What would happen to the glow of the bulbs in the circuit when K_1 and K_2 both are closed and the fuse F_1 melts suddenly ? Give reason to justify your answer. *2*

38. All compounds of carbon which contain only carbon and hydrogen are called hydrocarbons. Among these, saturated hydrocarbons are called 'alkanes', unsaturated compounds with one or more double bonds are called 'alkenes' and compounds containing one or more triple bonds are called 'alkynes'.

(a) Identify the following compound and write its name. *1*

$CH_3 - C \equiv CH$

(b) How do saturated and unsaturated carbon compounds differ in terms of the flame produced by them on burning ? *1*

(c) (i) Which type of hydrocarbons undergo addition reactions ? Show with an example. *2*

OR

(c) (ii) What are structural isomers ? Draw two structural isomers of butane (C_4H_{10}). *2*

Official CBSE question paper from cbse.gov.in | futuretopper.in
futuretopper.in is not linked to or endorsed by CBSE

futuretopper.in

39. किसी नवजात का लिंग निर्धारण विशुद्ध रूप से एक आनुवंशिक प्रक्रिया है। परन्तु फिर भी कुछ समाजों में कुछ व्यक्तियों की ऐसी धारणा है कि नवजात के लिंग निर्धारण के लिए केवल स्त्री (माता) ही उत्तरदायी है और उसे दोषी ठहराते हैं। वास्तव में बच्चे का लिंग-निर्धारण आनुवंशिक है। लेकिन कुछ जन्तुओं में लिंग निर्धारण आनुवंशिक नहीं होता है।

(क) लिंग गुणसूत्रों की परिभाषा लिखिए। *1*

(ख) ऐसे एक जन्तु का उदाहरण दीजिए जिसका लिंग निर्धारण आनुवंशिक रूप से नहीं होता है। इस जन्तु में लिंग निर्धारण किस प्रकार होता है ? व्याख्या कीजिए। *1*

(ग) (i) क्या माता का आनुवंशिक संयोजन नवजात शिशु के लिंग निर्धारण में महत्त्वपूर्ण भूमिका निभाता है ? स्पष्ट कीजिए। *2*

अथवा

(ग) (ii) संतति में नर और मादा जनकों द्वारा आनुवंशिक योगदान में बराबर की भागीदारी किस प्रकार सुनिश्चित की जाती है ? *2*

Official CBSE question paper from cbse.gov.in | futuretopper.in
futuretopper.in is not linked to or endorsed by CBSE

futuretopper.in

39. The process of determining the sex of a newborn is purely genetic. But still many people in some societies believe that only the woman (mother) is responsible for determination of the sex of the child and blame her. In fact, the sex of the child is genetically determined. But there are some animals where sex is not genetically determined.

(a) Define sex chromosomes. *1*

(b) Mention one example of animals where sex is not genetically determined. How is sex determined in these animals ? Explain. *1*

(c) (i) Does the genetic combination of the mother play a significant role in determining the sex of newborn ? Explain. *2*

OR

(c) (ii) How is equal genetic contribution of male and female parents ensured in progeny ? *2*

Official CBSE question paper from cbse.gov.in | futuretopper.in
futuretopper.in is not linked to or endorsed by CBSE